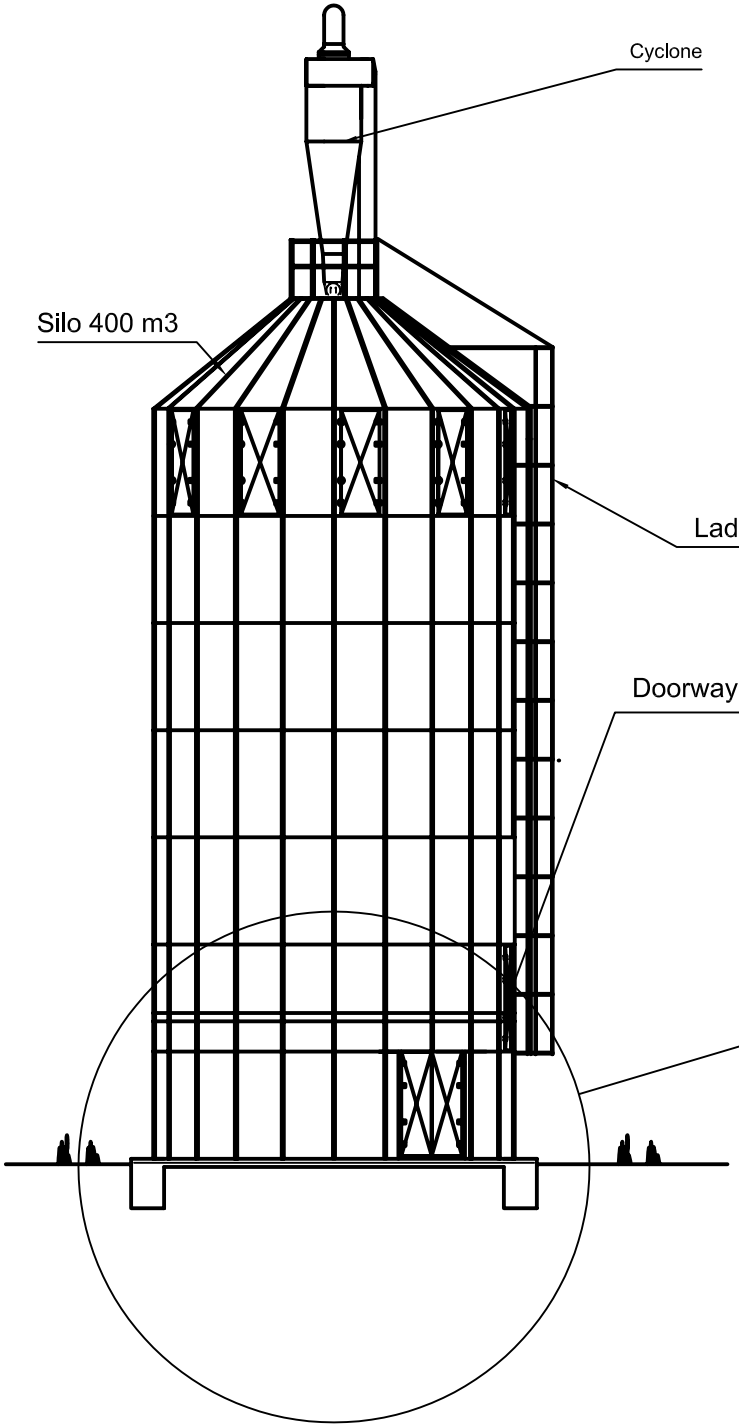

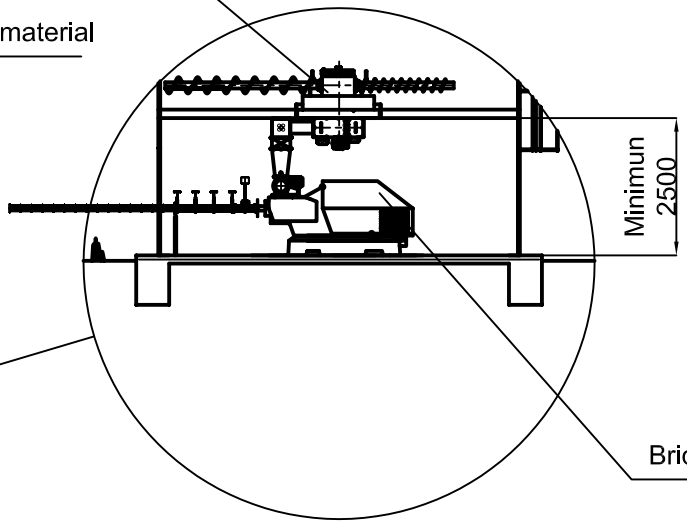

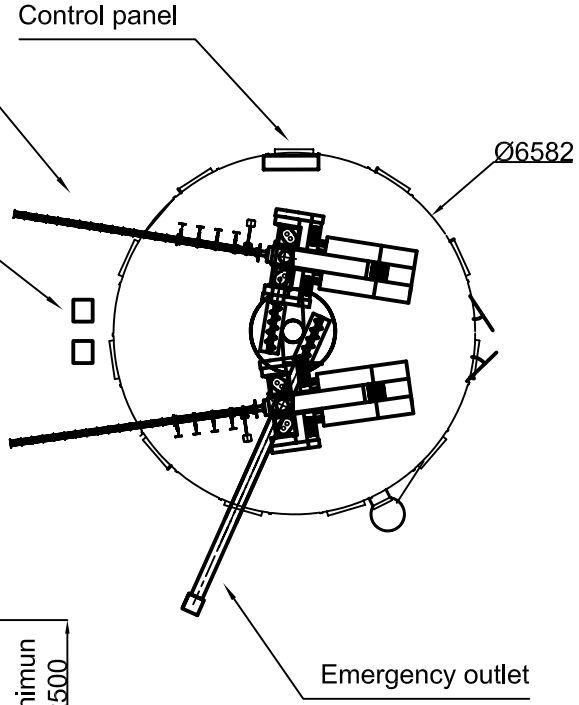

The sketch is preliminary

All units in mm

		Lay-out Wayne Winkler	Målforhold 1:100	Tegnet 4906BF Godkendt
		C.F.Nielsen a/s Solbjergvej 19 9574 Bælum Tlf. 98 33 74 00 Fax 98 33 72 26	Erstatter: 005 253 Erstattet af:	
Dato	Ændringer			