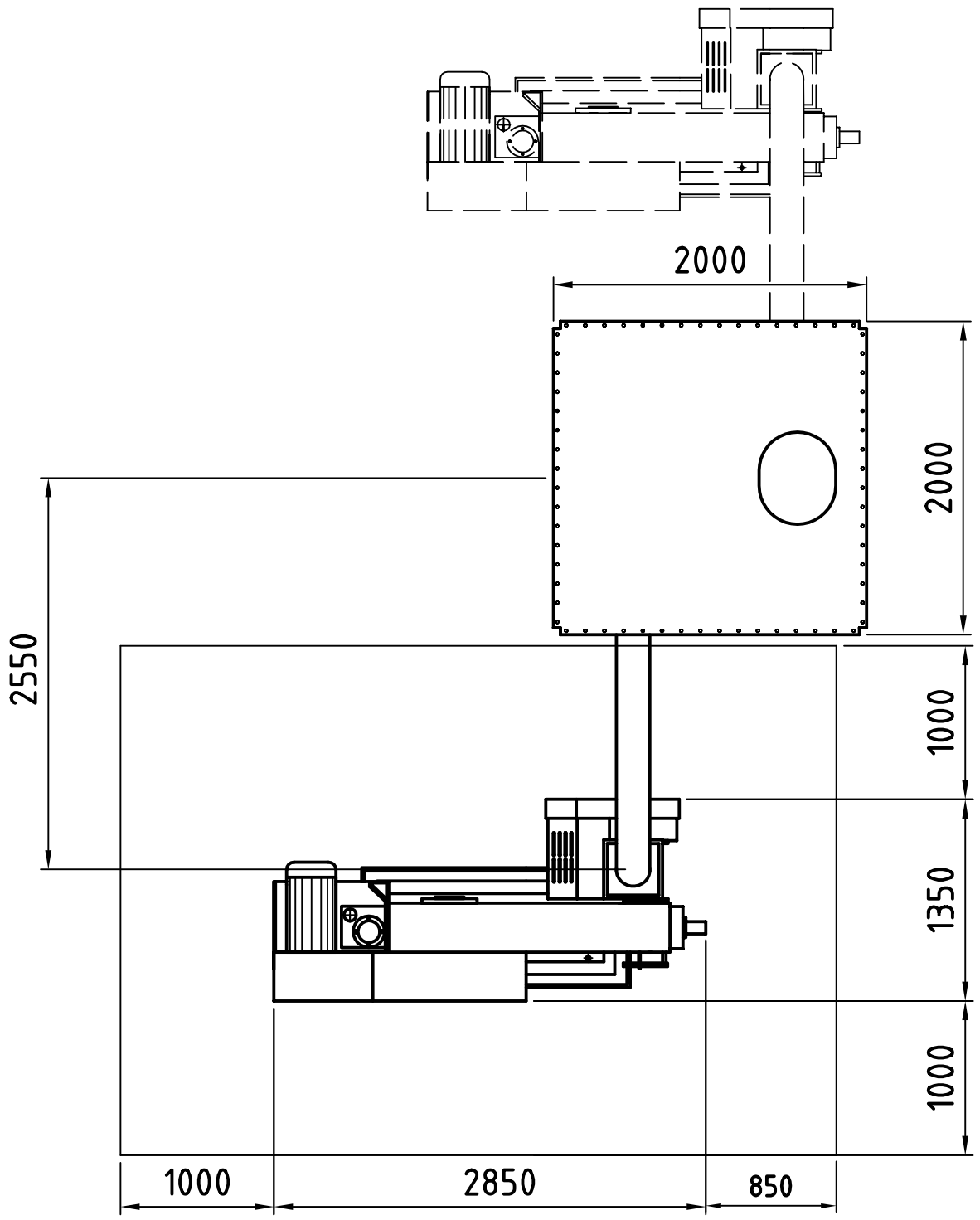

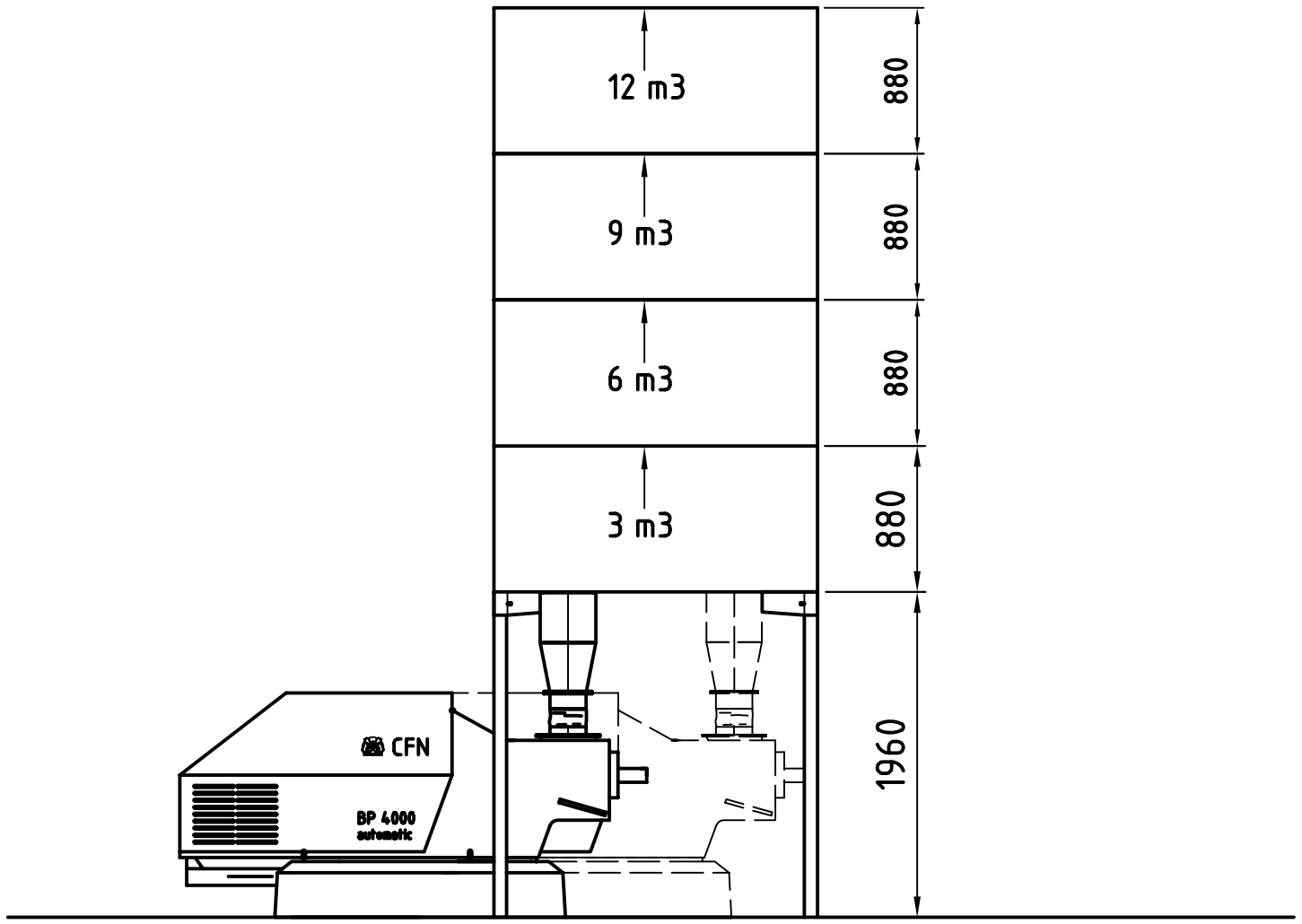

Dato	Ændringer	BRIQUETTING PRESS SYSTEM: BP4000 automatic and Silo/Dosingscrew	Målforhold 1:40
			Tegnet 11.03 JS
			Godkendt
		C.F.Nielsens Maskinfabrik a/s Solbjergvej 19 9574 Bælum Tlf. 98 33 74 00 Fax 98 33 72 26	Erstatter: 005 141
			Erstattet af: